Assembly manual / Manuel d'assemblage
GAZEBO 10'X12' - KWAP10276

Please carefully unpack each of the components and hardware. Check the components against the parts list and make sure there are no missing parts.

For ease of assembly, it is recommended to have 2 or more people.
Assembly can take 4-6 Hours.

Veuillez déballer soigneusement chacune des composantes et le matériel. Vérifiez les composantes par rapport à la liste des pièces et assurez-vous qu'il n'y a pas de pièces manquantes.

Pour faciliter l'assemblage, il est recommandé d'être 2 personnes ou plus.
Peut prendre entre 4-6 heures.

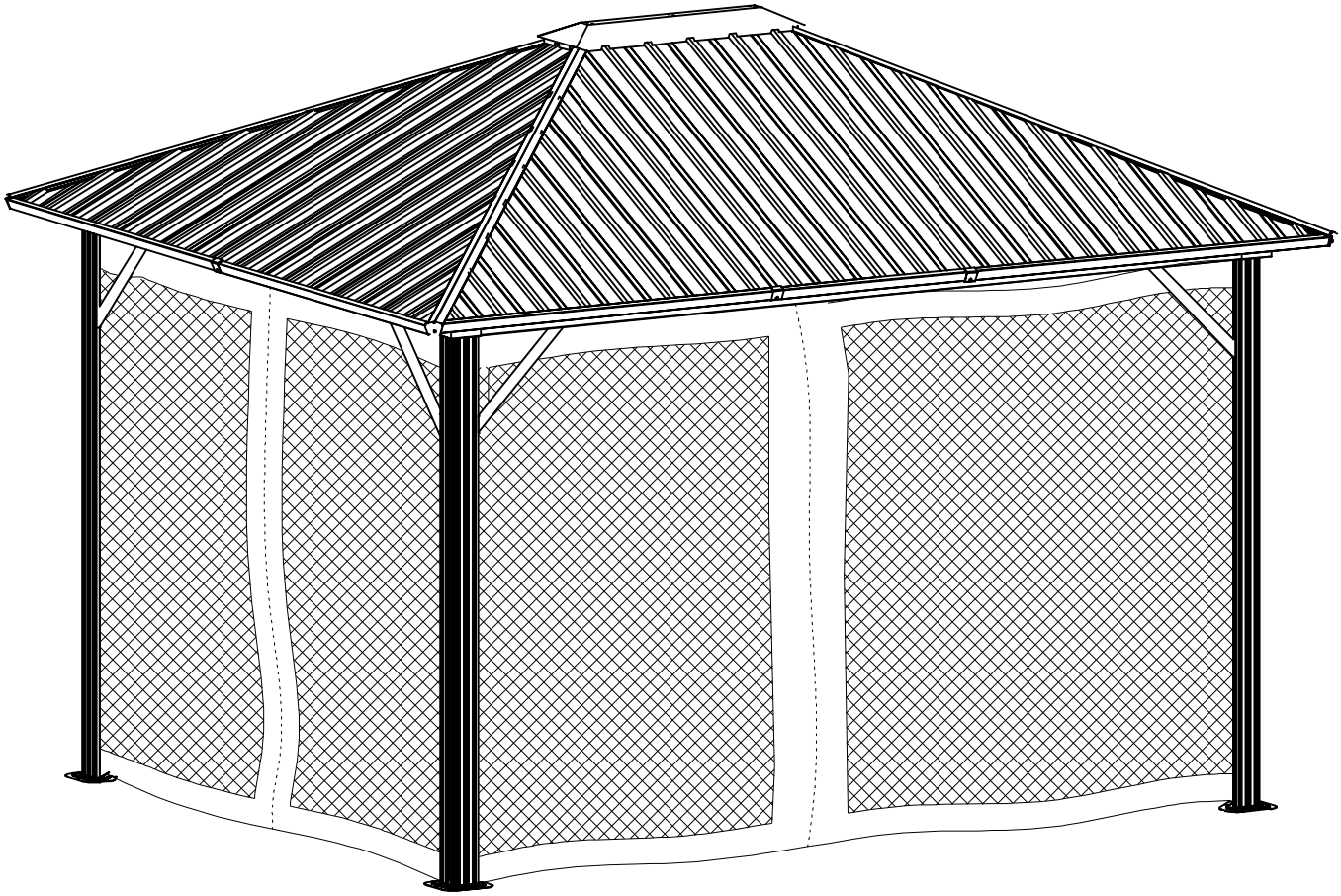

PARTS LIST / LISTE DE PIÈCES

PART PIECE	ITEM/ARTICLE	DESCRIPTION	QTY/QTÉ
A		PILLAR / PILIER	4
B		CROSSBEAM 1 /MOULURE 1	2
B1		CROSSBEAM 2 /MOULURE 2	2
C		CROSSBEAM 3 /MOULURE 3	2
C1		CROSSBEAM 4 /MOULURE 4	2
D		ROOF RIBS-SHORT SUPPORT DE TOIT COUR	4
E		ROOF RIBS-LONG SUPPORT DE TOIT LONG	4
F		CORNER SUPPORT 1 SUPPORT DE COIN 1	4
F1		CORNER SUPPORT 2 SUPPORT DE COIN 2	4
G1		FINISHING BORDER 1 BORDURE DE FINITION 1	2
G2		FINISHING BORDER 2 BORDURE DE FINITION 2	2
G3		FINISHING BORDER 3 BORDURE DE FINITION 3	2
G4		FINISHING BORDER 4 BORDURE DE FINITION 4	2
H		SUPPORT BAR 1 BARRE DE RENFORT 1	4
I		SUPPORT BAR 2 BARRE DE RENFORT 2	4
J1		CORNER GAP COVER CACHE-JOINT DE COIN	4
J2		GAP COVER CACHE-JOINT	4
K		ROOF CONNECTOR CONNECTEUR DE TOIT	1
K1		ROOF TOP BRACE JOINT DE TOIT	1

PART PIECE	ITEM/ARTICLE	DESCRIPTION	QTY/QTÉ
L		FOOT BASE BASE DE PIED	4
M1		CENTER RIB BRACE JOINT DE SUPPORT CENTRAL	4
M2		CORNER RIB BRACE JOINT DE SUPPORT EN COIN	4
M3		CONNECTOR 1 CONNECTEUR 1	4
M4		CONNECTOR 2 CONNECTEUR 2	4
M5		PLASTIC GAP FILLER REMPLISSEUR D'ESPACE EN PLASTIQUE	76
M6		GAP COVER COUVRE FENTE	4
N1		ROOF PANEL 1 PANNEAU DE TOIT 1	2
N2		ROOF PANEL 2 PANNEAU DE TOIT 2	2
N3		ROOF PANEL 3 PANNEAU DE TOIT 3	2
N4		ROOF PANEL 4 PANNEAU DE TOIT 4	2
O1		ROOF PANEL 5 PANNEAU DE TOIT 5	2
O2		ROOF PANEL 6 PANNEAU DE TOIT 6	2
O3		ROOF PANEL 7 PANNEAU DE TOIT 7	2
O4		ROOF PANEL 8 PANNEAU DE TOIT 8	2

PART PIECE	ITEM/ARTICLE	DESCRIPTION	QTY/QTÉ
P		CROSSBEAM CONNECTOR CONNECTEUR DE MOULURE	4
Q		NETTING HOOK CROCHET MOUSTIQUAIRE	72
D1		FINISHING BAND BANDE DE FINITION	16
R		FINISHING BAND BANDE DE FINITION	56
S	M6*47	BOLT 1(M6*47) NUT 1 BOULON 1(M6*47) ECROU 1	12
T	M6*25	BOLT 2(M6*25) NUT 2 BOULON 2(M6*25) ECROU 2	64
U	M6*25	BOLT 3(M6*25) BOULON 3(M6*25)	7
V	M6*15	BOLT 4(M6*15) BOULON 4(M6*15)	100
W2		WRENCH CLÉ	1
X	M6*10	BOLT & METAL WASHER BOULON & RONDELLE METALLIQUE	32
X1	M6*42	BOLT 5(M6*42) NUT 3 BOULON 5(M6*42) ECROU 3	4
Y	5*12	SELF TAPPING SCREW VIS AUTO-TARAUDEUSE	56
Z		ALLEN WRENCH CLE ALLEN	1
Z1		MOSQUITO NETTING MOUSTIQUAIRE	4

Pour une pièce endommagée ou défectueuse ou pour toutes demandes concernant l'assemblage du gazebo, contactez le service à la clientèle de Club Piscine par téléphone au 1-800-320-2979 ou par courriel à service@clubpiscine.ca.

In case of damaged or defective parts or if at any time you require assistance to assemble your gazebo, contact the customer service team at Club Piscine at 1-800-320-2979 or by email at service@clubpiscine.ca.

STEP 1: Attach Foot Base (Part L) to the Pillars (Part A).

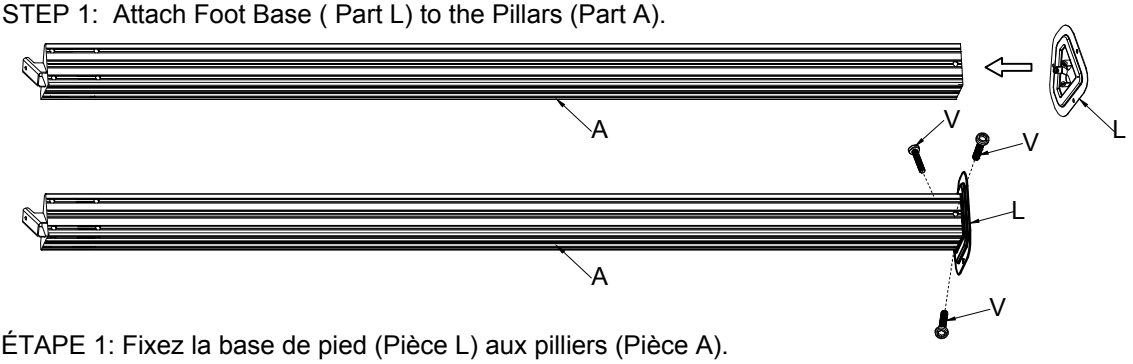

ÉTAPE 1: Fixez la base de pied (Pièce L) aux pilliers (Pièce A).

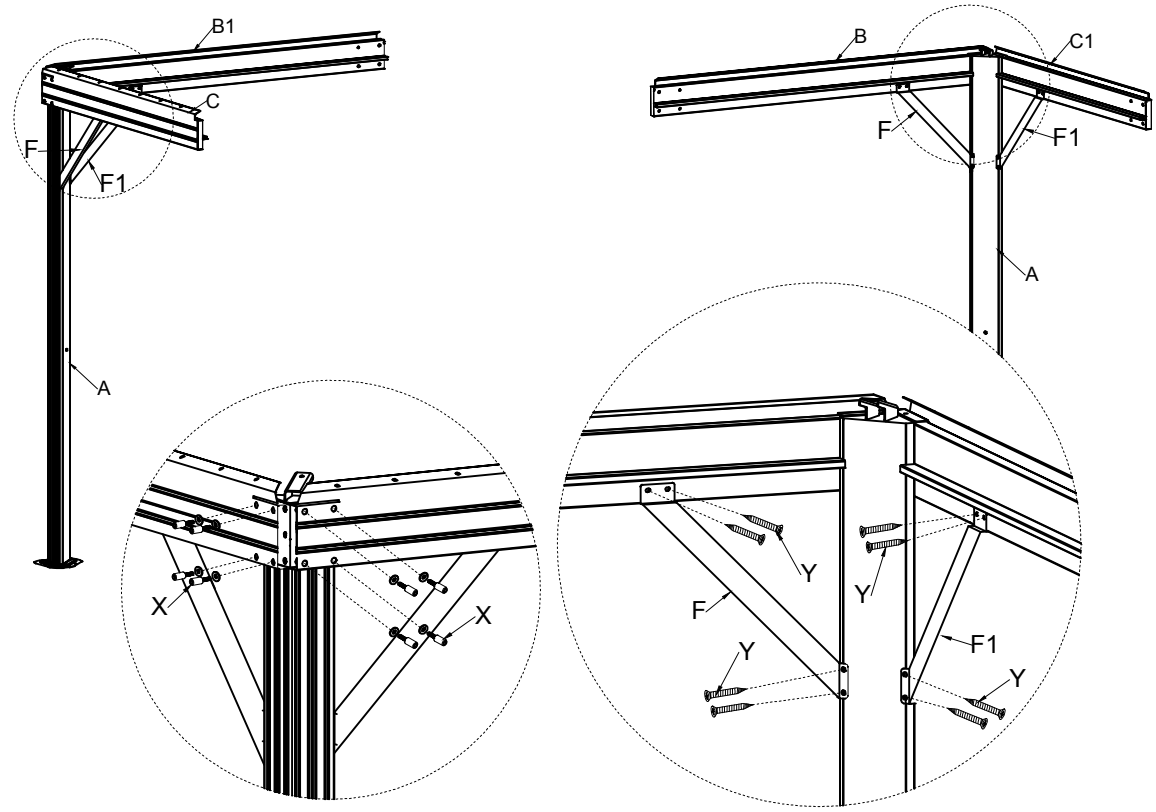

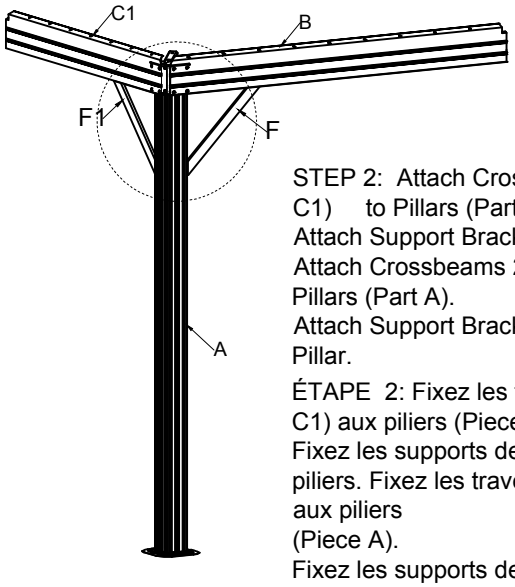

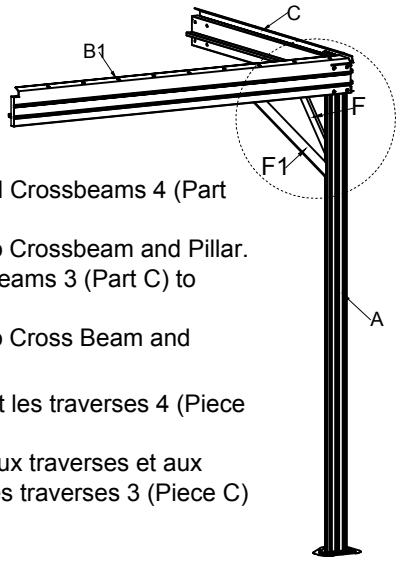

STEP 2: Attach Crossbeams 1 (Part B) and Crossbeams 4 (Part C1) to Pillars (Part A).
Attach Support Brackets (Parts F and F1) to Crossbeam and Pillar.
Attach Crossbeams 2 (Part B1) and Crossbeams 3 (Part C) to Pillars (Part A).
Attach Support Brackets (Parts F and F1) to Cross Beam and Pillar.

ÉTAPE 2: Fixez les traverses 1 (Piece B) et les traverses 4 (Piece C1) aux piliers (Piece A).
Fixez les supports de coin (Piece F et F1) aux traverses et aux piliers. Fixez les traverses 2 (Piece B1) et les traverses 3 (Piece C) aux piliers
(Piece A).
Fixez les supports de coin (Piece F et F1) aux traverses et aux piliers.

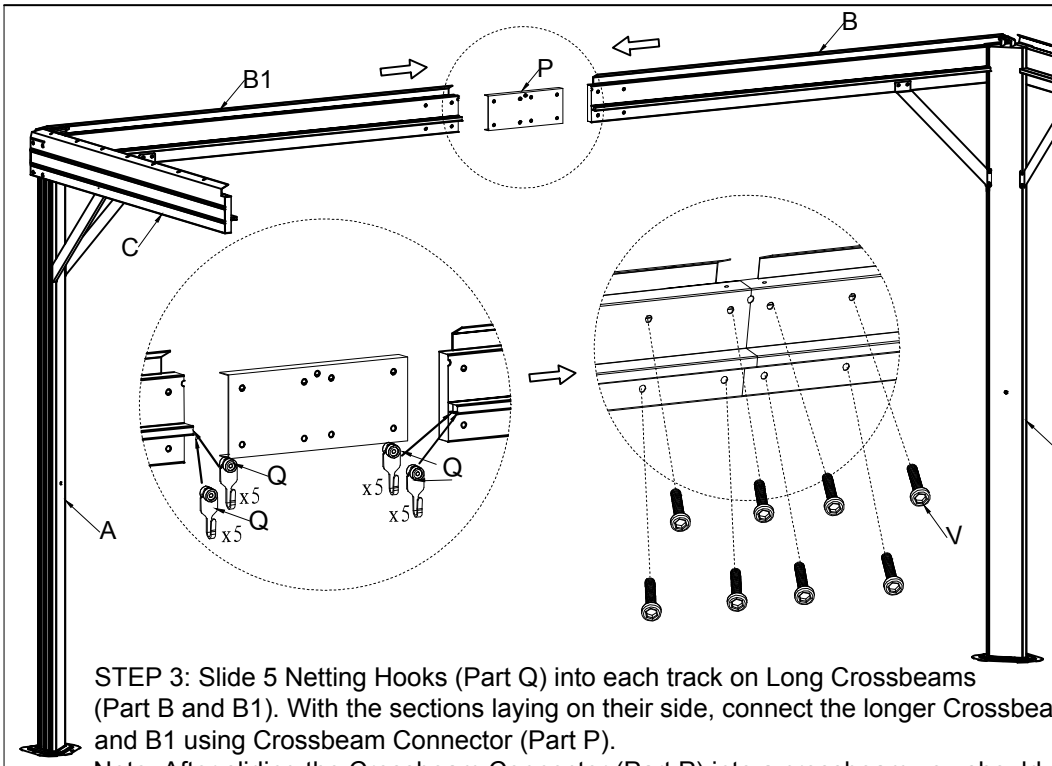

ÉTAPE 3: Enfilez 5 crochets (Pièce Q) dans chaque rail des traverses (Pièce B et B1) avec les sections posées sur le côté, relier les traverses B et B1 en utilisant les connecteurs de traverse (Pièce P). Noter: Après avoir glissé le connecteur de traverse (Pièce P) dans une traverse, vous devriez commencer à ajouter un boulon pour tenir le connecteur de traverse en place.

STEP 3: Slide 5 Netting Hooks (Part Q) into each track on Long Crossbeams (Part B and B1). With the sections laying on their side, connect the longer Crossbeams B and B1 using Crossbeam Connector (Part P).
Note: After sliding the Crossbeam Connector (Part P) into a crossbeam you should start one bolt to hold the Crossbeam Connector in place.

STEP 4: Slide 4 Netting Hooks (Part Q) into each track on the Short Crossbeams (Parts C and C1). Stand both sides upright and connect Crossbeams B and Crossbeams B1 using the Crossbeam Connectors (Part P).

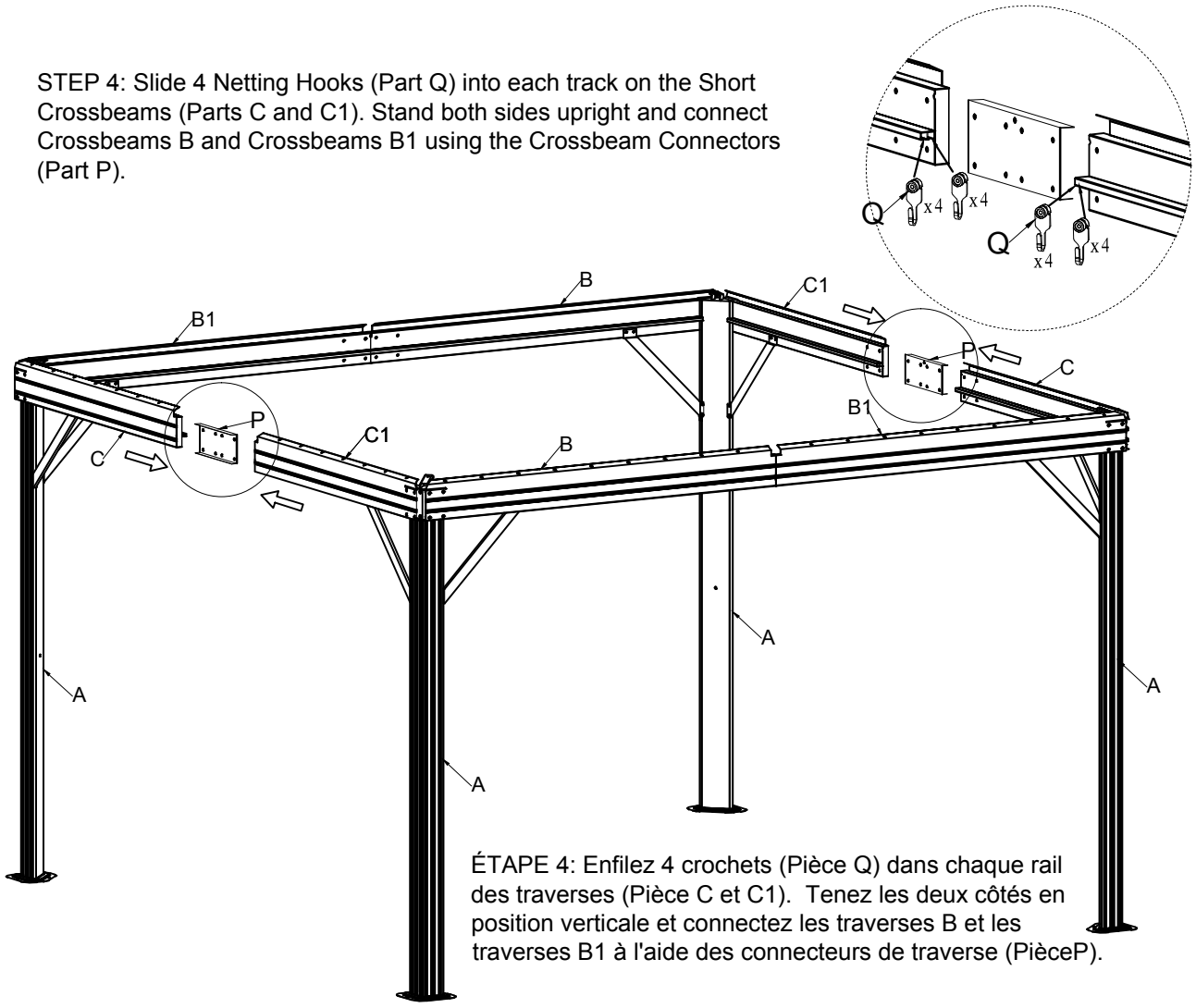

ÉTAPE 4: Enfilez 4 crochets (Pièce Q) dans chaque rail des traverses (Pièce C et C1). Tenez les deux côtés en position verticale et connectez les traverses B et les traverses B1 à l'aide des connecteurs de traverse (PièceP).

STEP 5: Finish Bolting all Crossbeams together.
ÉTAPE 5: Terminer le verrouillage de toutes les traverses.

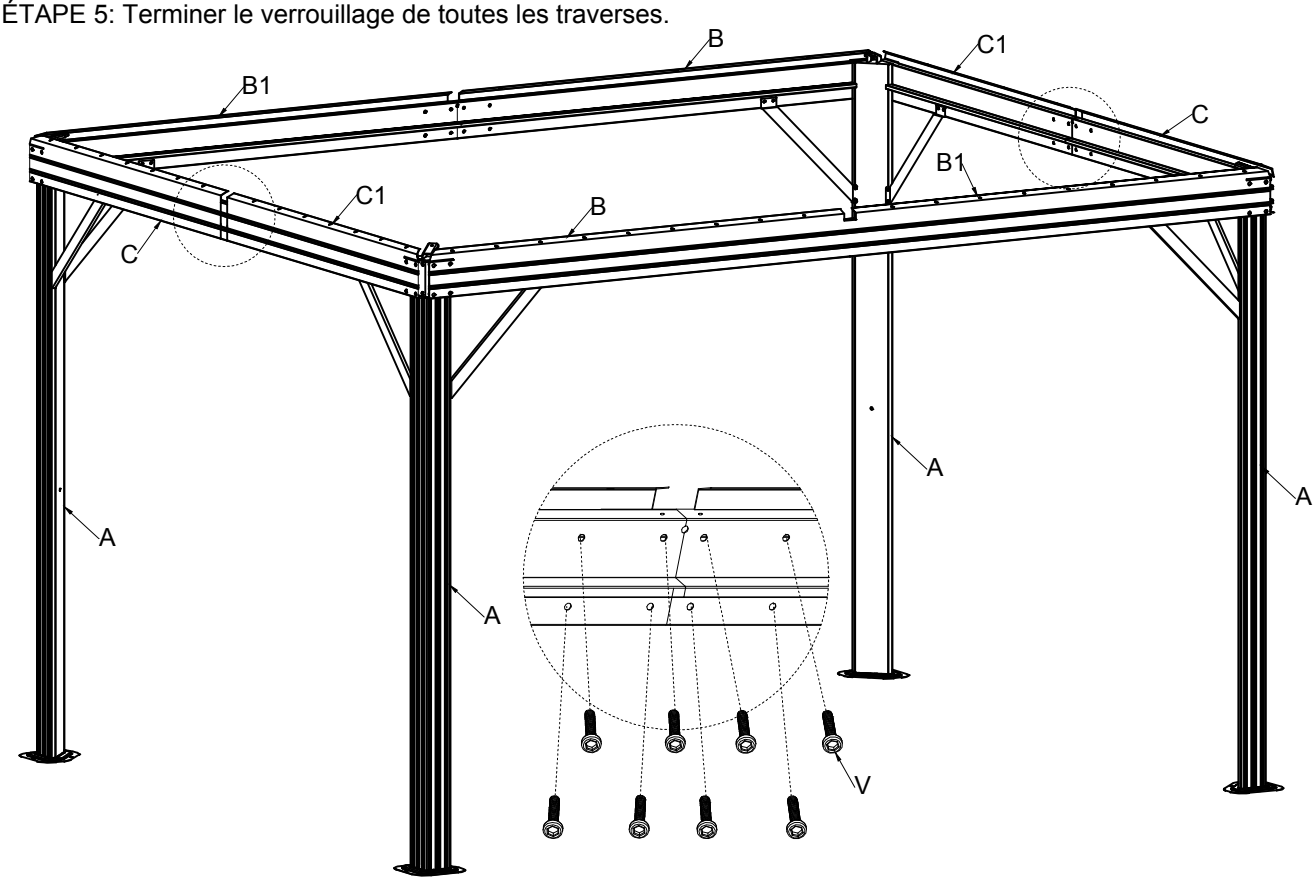

STEP 6: Attach the Corner Protectors (Part J1) and the Rib Supports (Part J2).

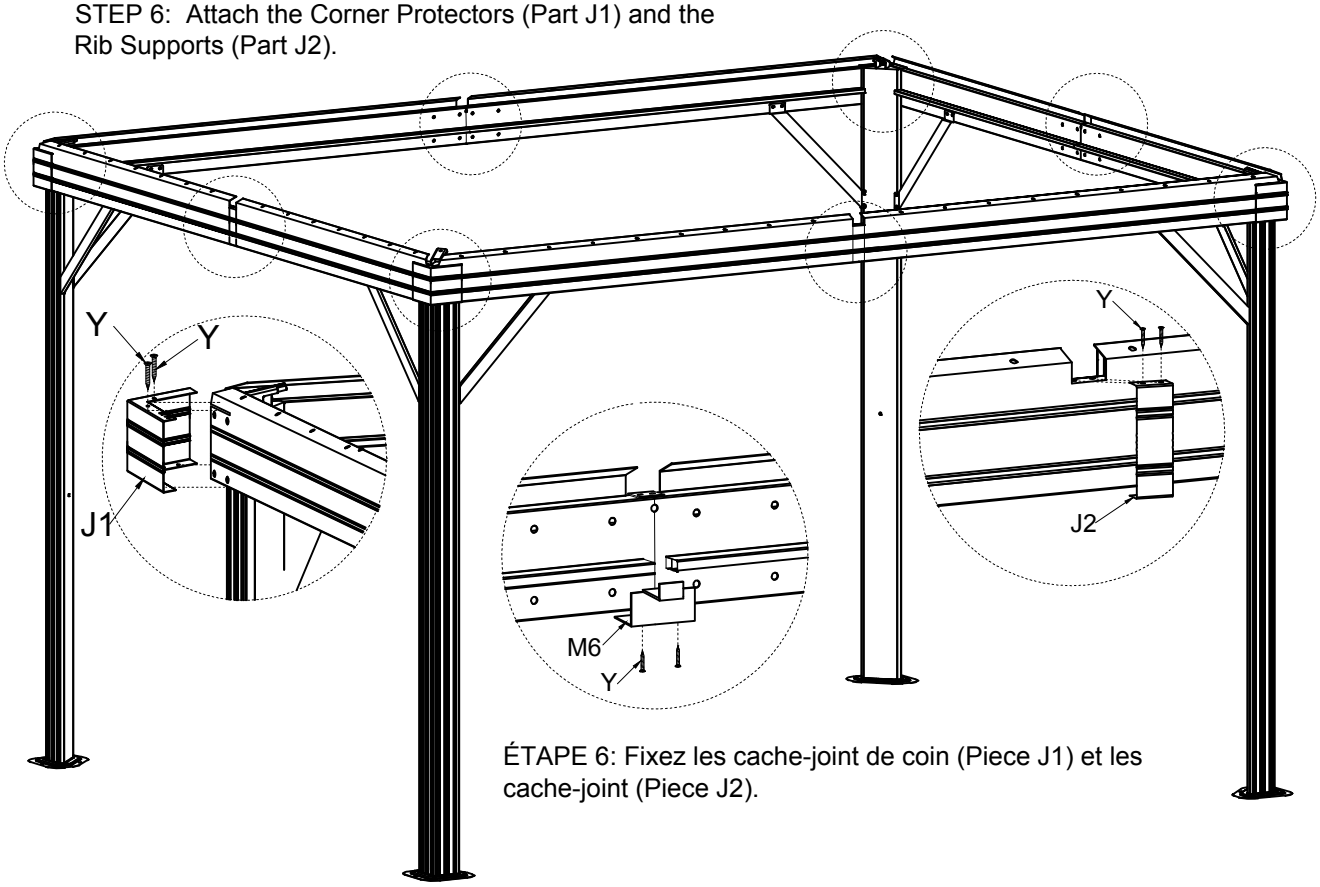

ÉTAPE 6: Fixez les cache-joint de coin (Piece J1) et les cache-joint (Piece J2).

STEP 7: Assemble the Roof Frame by Attaching the Roof Ribs Long (Part E) to the Roof Top Brace (Part K1).

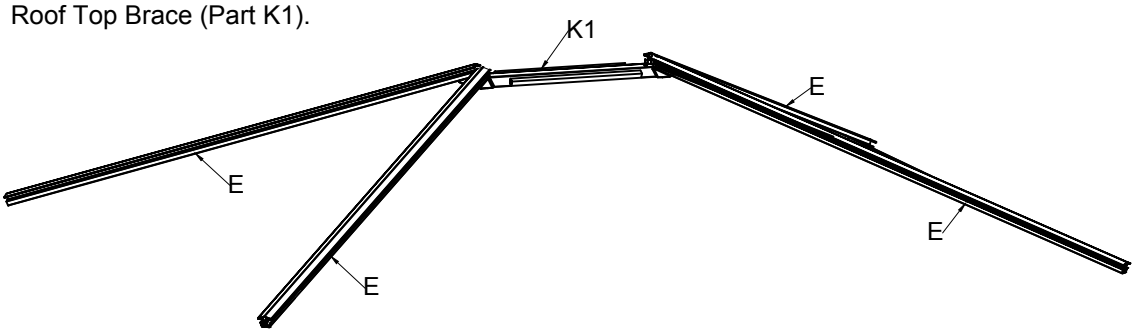

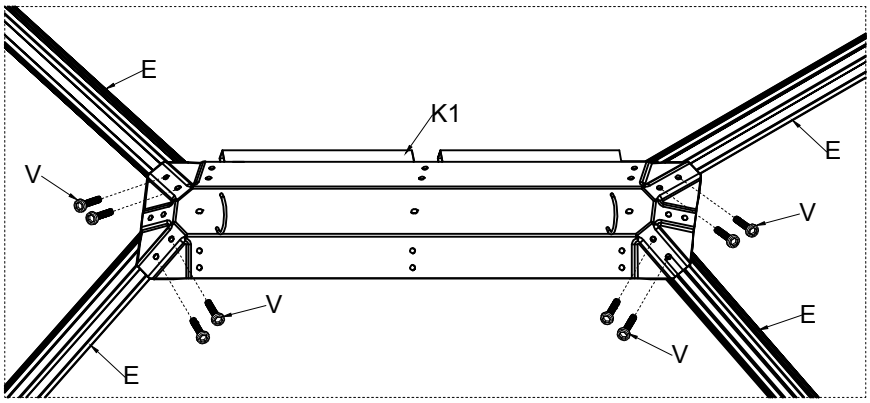

ÉTAPE 7: Assemblez la structure du toit en attachant le support de toit (Piece E) au joint de toit (Piece K1).

STEP 8: Lift the Partially assembled Roof on to the assembled Frame and attach.

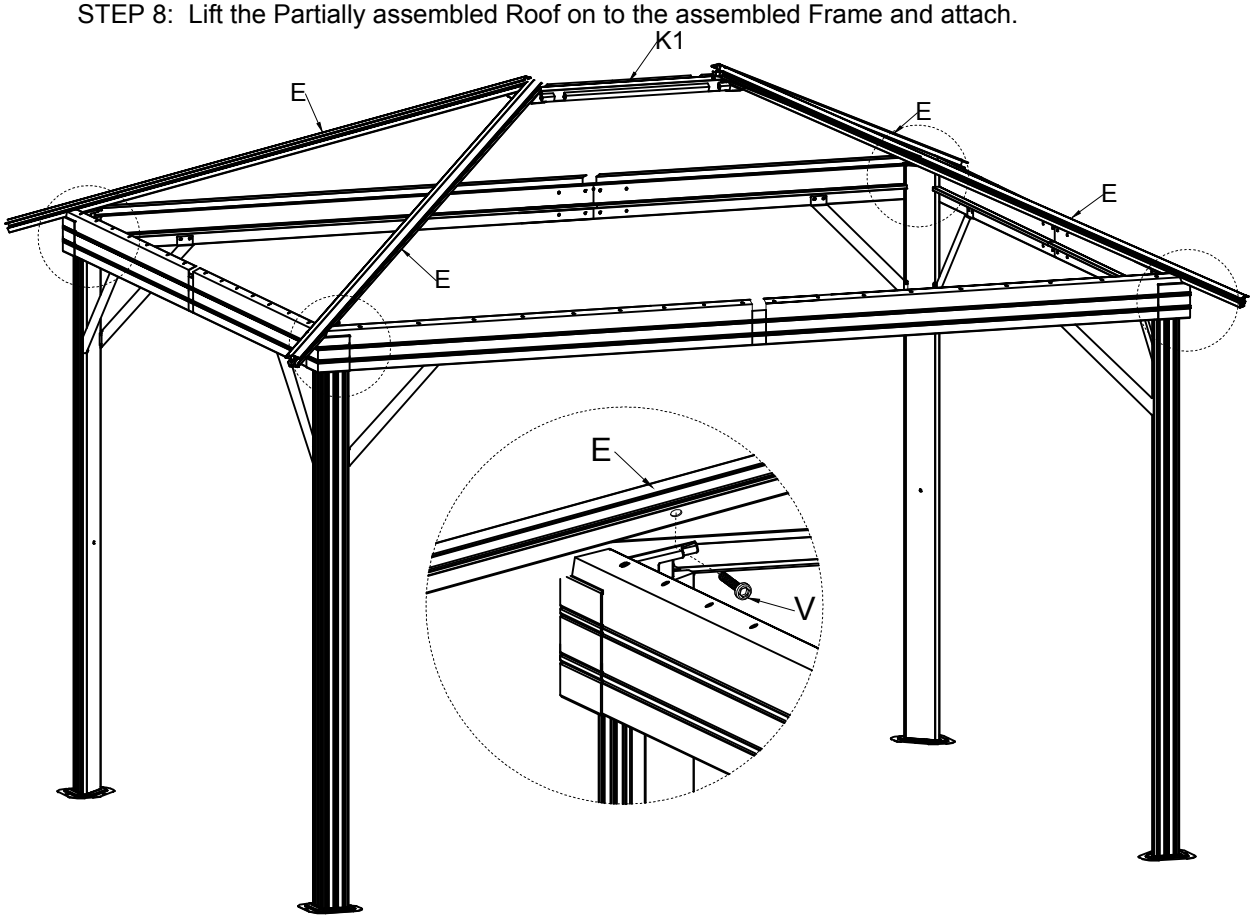

ÉTAPE 8: Soulevé le toit partiellement assemblé sur la structure assemblé et attachez.

ÉTAPE 9: Fixez le support de toit court (Pièce D) au joint de toit (Pièce K1).
Fixez le support de toit court (Pièce D) à la structure assemblé.

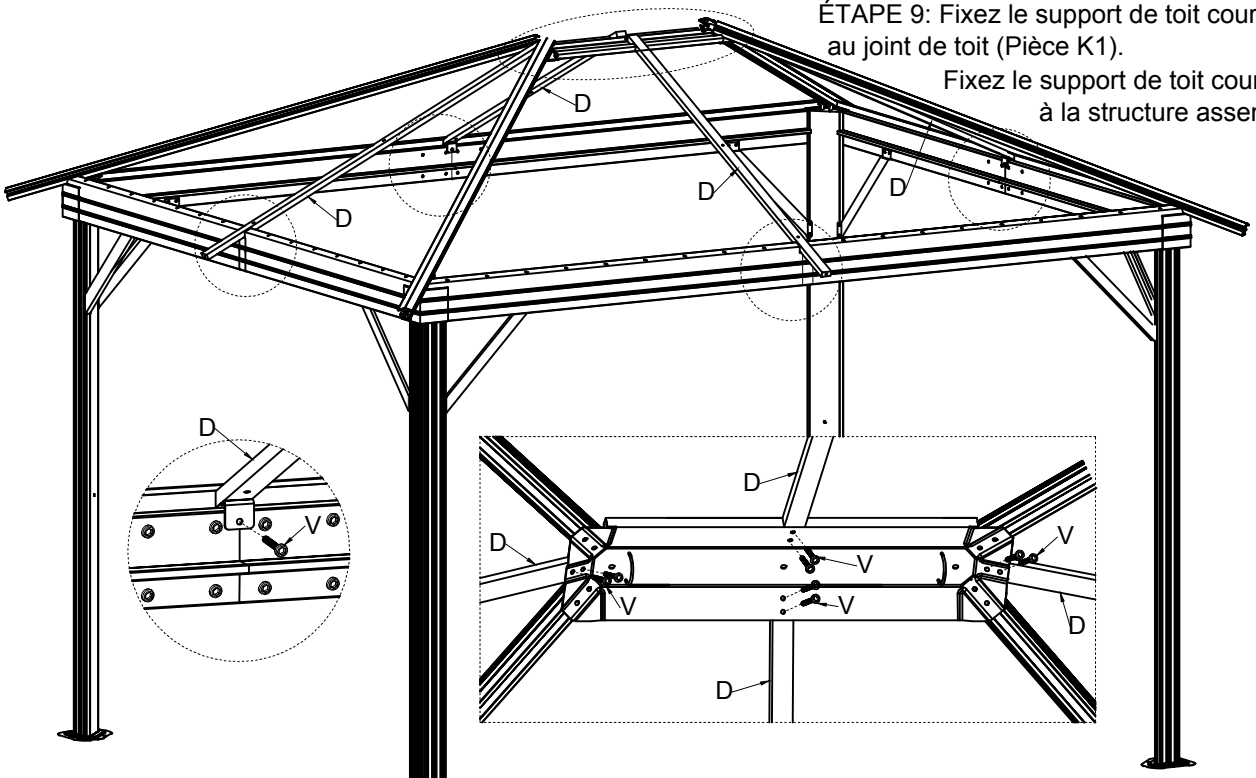

STEP 9: Attach the Roof Ribs Short (Part D) to the Roof Top Brace (Part K1).
Attached the Roof Ribs Short (Part D) to the assembled frame.

STEP 10: Attach the Roof Top Cover (Part K) to the Roof Top Brace(Part K1).

ÉTAPE 10: Fixez le connecteur de toit (Pièce K) au joint de toit (Pièce K1).

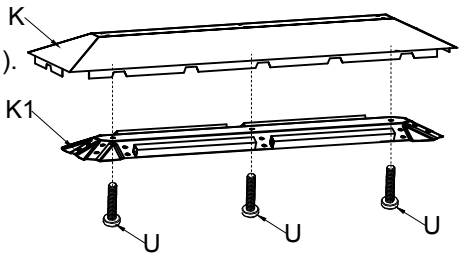

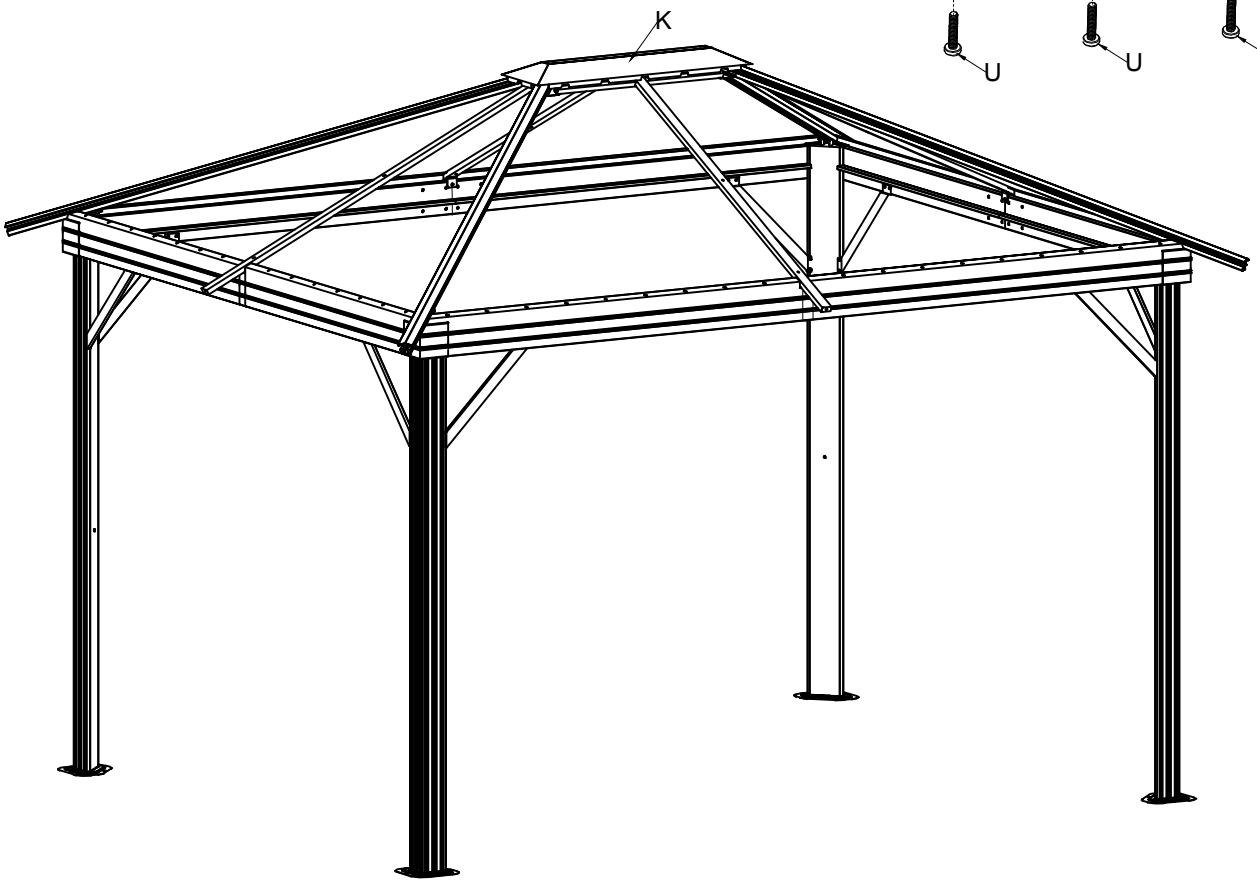

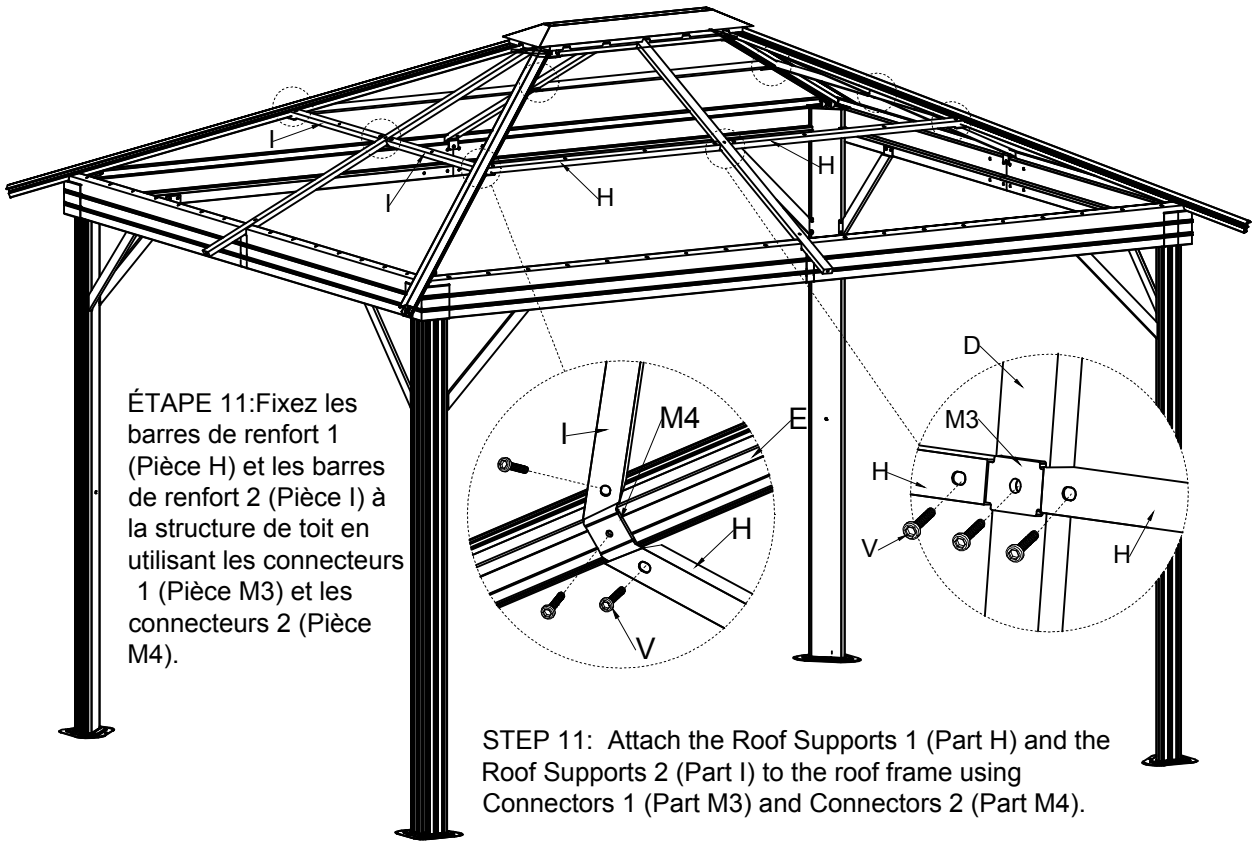

ÉTAPE 11:Fixez les barres de renfort 1 (Pièce H) et les barres de renfort 2 (Pièce I) à la structure de toit en utilisant les connecteurs 1 (Pièce M3) et les connecteurs 2 (Pièce M4).

STEP 11: Attach the Roof Supports 1 (Part H) and the Roof Supports 2 (Part I) to the roof frame using Connectors 1 (Part M3) and Connectors 2 (Part M4).

Step 12: Attach the Finishing Bands (Part D1) and (Part R) as shown in the diagram.
ÉTAPE 12: Fixez les bandes de finition (Piece D1) et (Piece R) comme indique dans le diagramme.

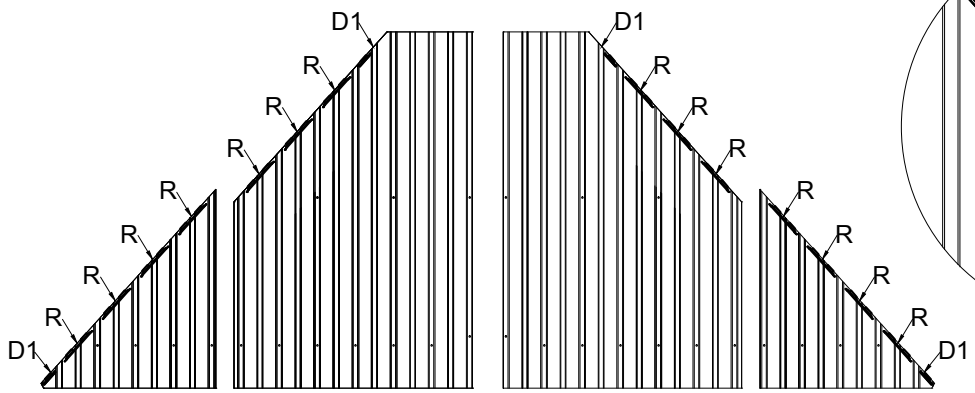

N1(x2) N2(x2) N3(x2) N4(x2)

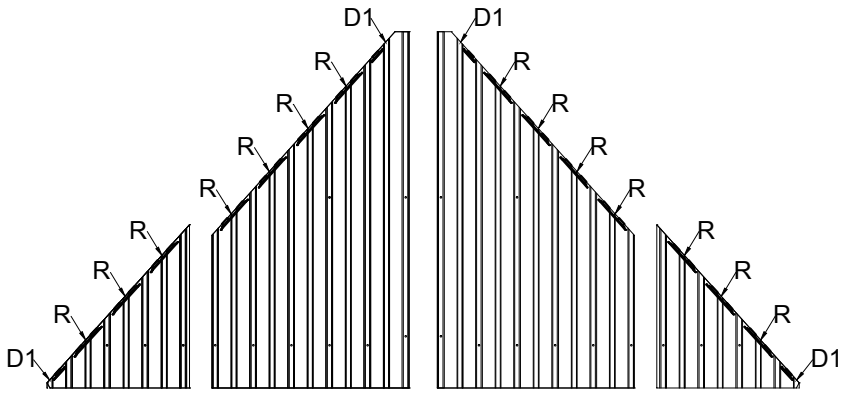

O1(x2) O2(x2) O3(x2) O4(x2)

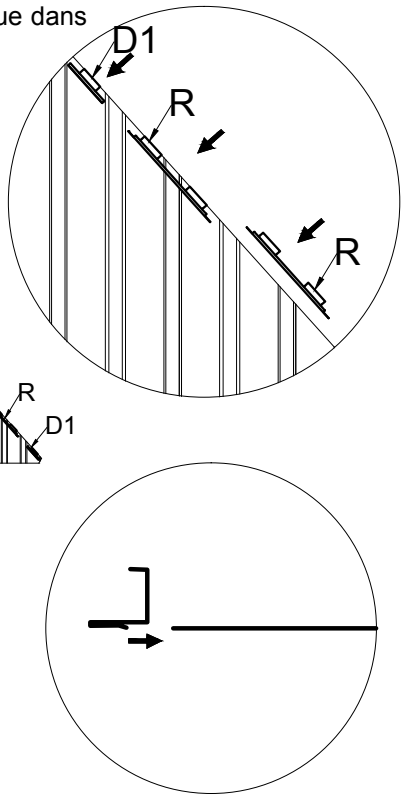

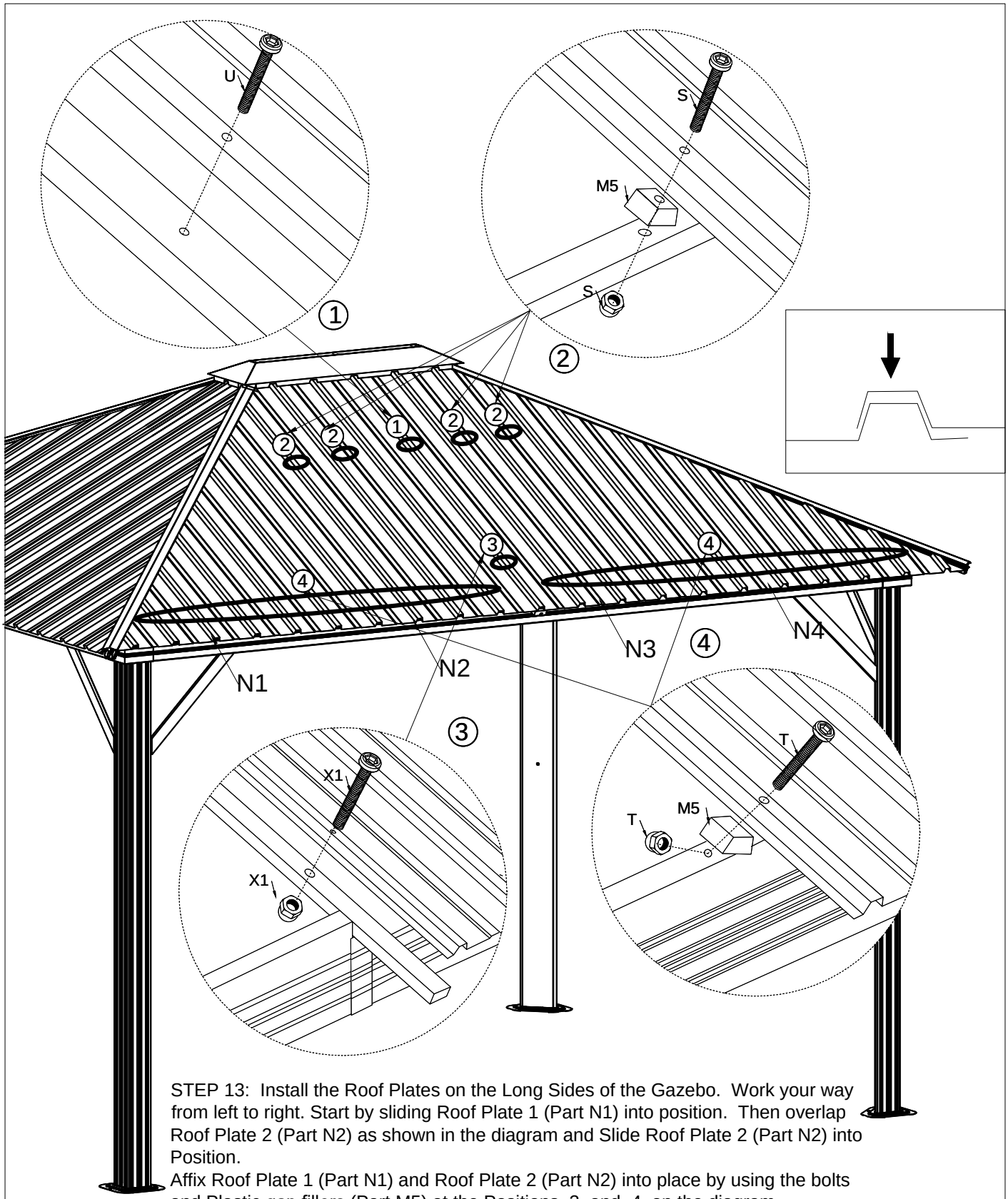

STEP 13: Install the Roof Plates on the Long Sides of the Gazebo. Work your way from left to right. Start by sliding Roof Plate 1 (Part N1) into position. Then overlap Roof Plate 2 (Part N2) as shown in the diagram and Slide Roof Plate 2 (Part N2) into Position.

Affix Roof Plate 1 (Part N1) and Roof Plate 2 (Part N2) into place by using the bolts and Plastic gap fillers (Part M5) at the Positions 2 and 4 on the diagram.

Slide Roof Plate 3 (Part N3) into position. Roof Plate 2 (Part N2) should Overlap Roof Plate 3 (Part N3) as shown in the diagram.

Affix Roof Plate 3 (Part N3) and Roof Plate 2 (Part N2) into place by using the bolts at the Positions 1 and 3 on the diagram.

Slide Roof Plate 4 (Part N4) into position. Roof Plate 3 (Part N3) should Overlap Roof Plate 4 (Part N4) as shown in the diagram.

Affix Roof Plate 4 (Part N4) into place by using the bolts and Plastic gap fillers (Part M5) at the Positions 2 and 4 on the diagram.

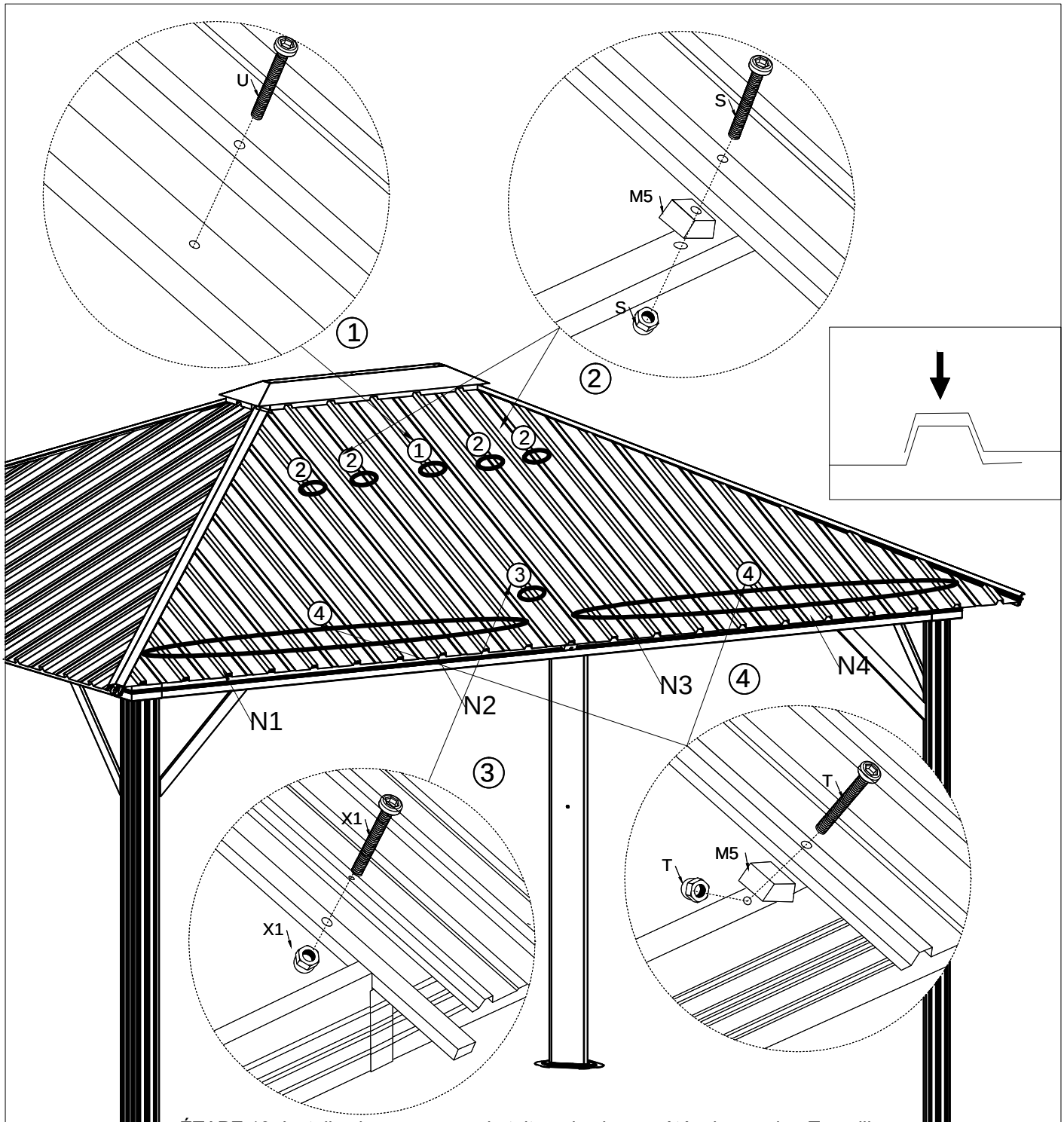

ÉTAPE 13: Installez les panneaux de toit sur les longs côtés du gazebo. Travaillez votre chemin de gauche à droite. Commencez par faire glisser le panneau de toit 1 (Pièce N1) en position. Puis chevaucher le panneau de toit 2 (Pièce N2) comme indiqué sur le schéma et glisser le panneau de toit 2 (Pièce N2) en position.
Fixez le panneau de toit 1 (Pièce N1) et le panneau de toit 2 (Pièce N2) en place en utilisant les boulons et les remplisseurs d'espace en plastique (Pièce M5) aux positions 2 et 4 du diagramme.
Faites glisser le panneau de toit 3 (Pièce N3) en position. Le panneau de toit 2 (Pièce N2) doit recouvrir le panneau de toit 3 (Piece N3) comme indiqué sur le schéma.
Fixez le panneau de toit 3 (Pièce N3) et le panneau de toit 2 (Pièce N2) à l'aide des boulons aux positions 1 et 3 du diagramme.
Faites glisser le panneau de toit 4 (Pièce N4) en position. Le panneau de toit 3 (Pièce N3) doit chevaucher le panneau de toit 4 (Pièce N4) comme indiqué sur le schéma.
Fixez le panneau de toit 4 (Pièce N4) en place à l'aide des boulons et des remplisseurs d'espace en plastique (Pièce M5) aux positions 2 et 4 du diagramme.

STEP 14: Install the Roof Plates on the Short Sides of the Gazebo. Work your way from left to right.

Start by sliding Roof Plate 5 (Part O1) into position. Then overlap Roof Plate 6 (Part O2) as shown in the diagram and Slide Roof Plate 6 (Part O2) into Position.

Affix Roof Plate 5 (Part O1) and Roof Plate 6 (Part O2) into place by using the bolts and Plastic gap fillers (Part M5) at the Positions 2 and 4 on the diagram.

Slide Roof Plate 7 (Part O3) into position. Roof Plate 6 (Part O2) should Overlap Roof Plate 7 (Part O3) as shown in the diagram.

Affix Roof Plate 7 (Part O3) and Roof Plate 6 (Part O2) into place by using the bolts at the Positions 1 and 3 on the diagram.

Slide Roof Plate 8 (Part O4) into position. Roof Plate 7 (Part O3) should Overlap Roof Plate 8 (Part O4) as shown in the diagram.

Affix Roof Plate 8 (Part O4) into place by using the bolts and Plastic gap fillers (Part M5) at the Positions 2 and 4 on the diagram.

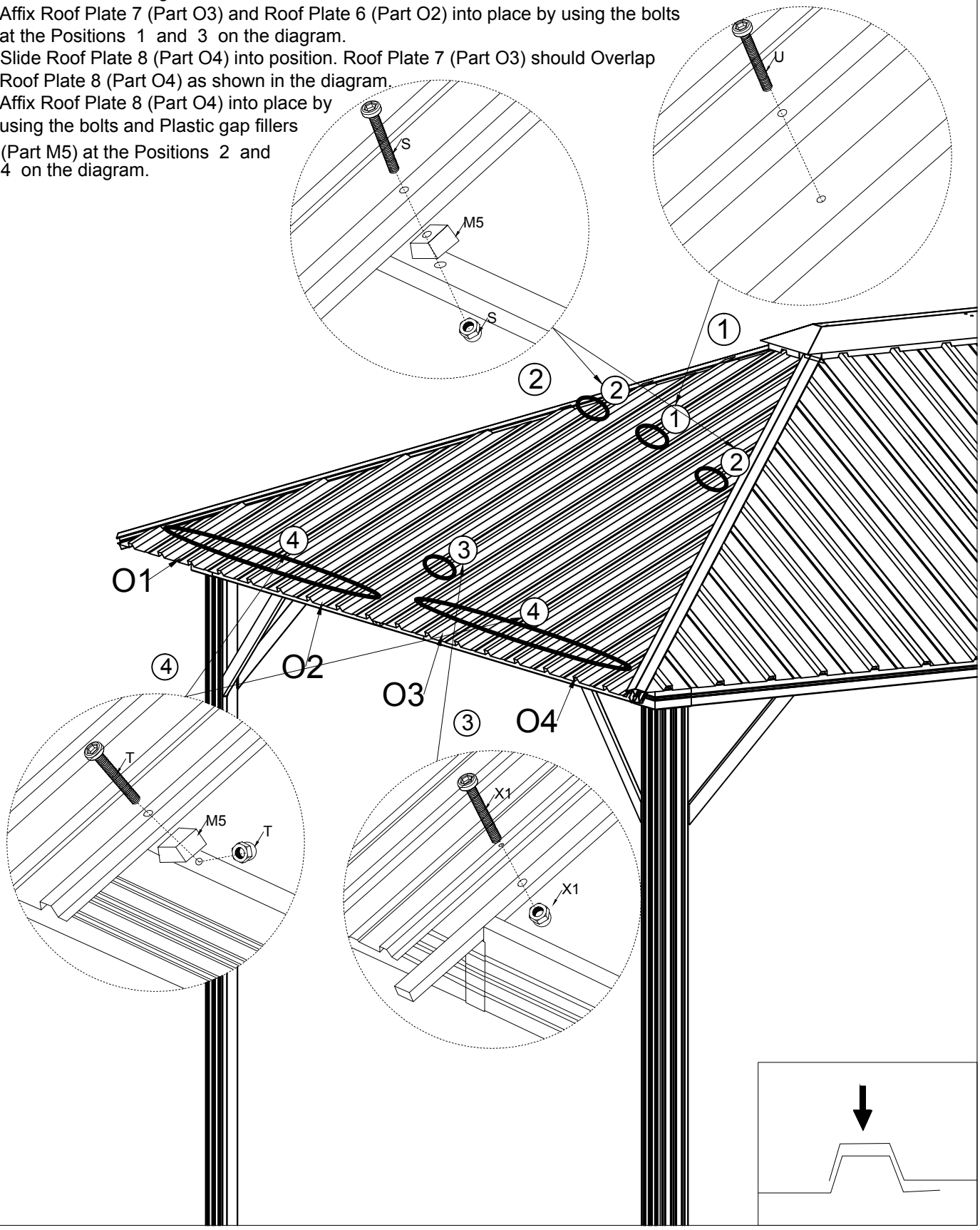

ÉTAPE 14: Installez les panneaux de toit sur les petits côtés du gazebo. Travaillez votre chemin de gauche à droite. Commencez par faire glisser le panneau de toit 5 (Pièce O1) en position. Puis chevaucher le panneau de toit 6 (Pièce O2) comme indiqué sur le schéma et faire glisser le panneau de toit 6 (Pièce O2) en position.
Fixez le panneau de toit 5 (Pièce O1) et le panneau de toit 6 (Pièce O2) en place en utilisant les boulons et les remplisseurs d'espace en plastique (Pièce M5) aux positions 2 et 4 du diagramme.
Faites glisser le panneau de toit 7 (Pièce O3) en position. Le panneau de toit 6 (Pièce O2) doit recouvrir le panneau de toit 7 (Pièce O3) comme indiqué sur le schéma.
Fixez le panneau de toit 7 (Pièce O3) et le panneau de toit 6 (Pièce O2) en place à l'aide des boulons aux positions 1 et 3 du diagramme. Faites glisser le panneau de toit 8 (Pièce O4) en position.
Le panneau de toit 7 (Pièce O3) doit chevaucher le panneau de toit 8 (Pièce O4) comme indiqué sur le schéma. Fixez le panneau de toit 8 (Pièce O4) en place en utilisant les boulons et les remplisseurs d'espace en plastique (Pièce M5) aux positions 2 et 4 du diagramme.

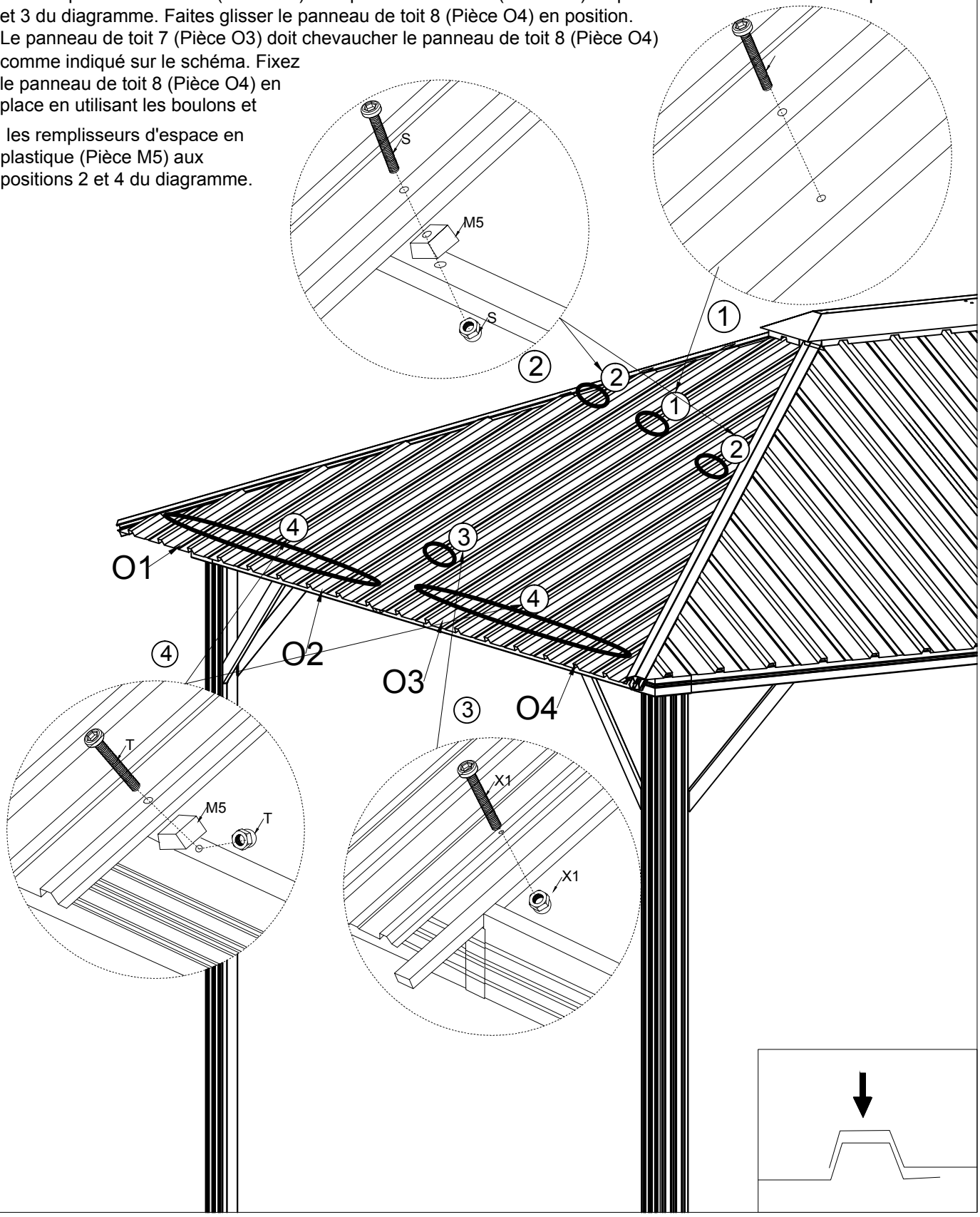

STEP 15: Attach Roof Borders 1 (part G1) and Roof Borders 2 (Part G2) to the short Edge of the roof.
Attach Roof Borders 3 (part G3) and Roof Borders 4 (Part G4) to the long edge of the roof.
Attach the Center Rib Braces (Part M1) as shown in the diagram. Attach the Corner Rib Braces (Part M2) as shown in the diagram.

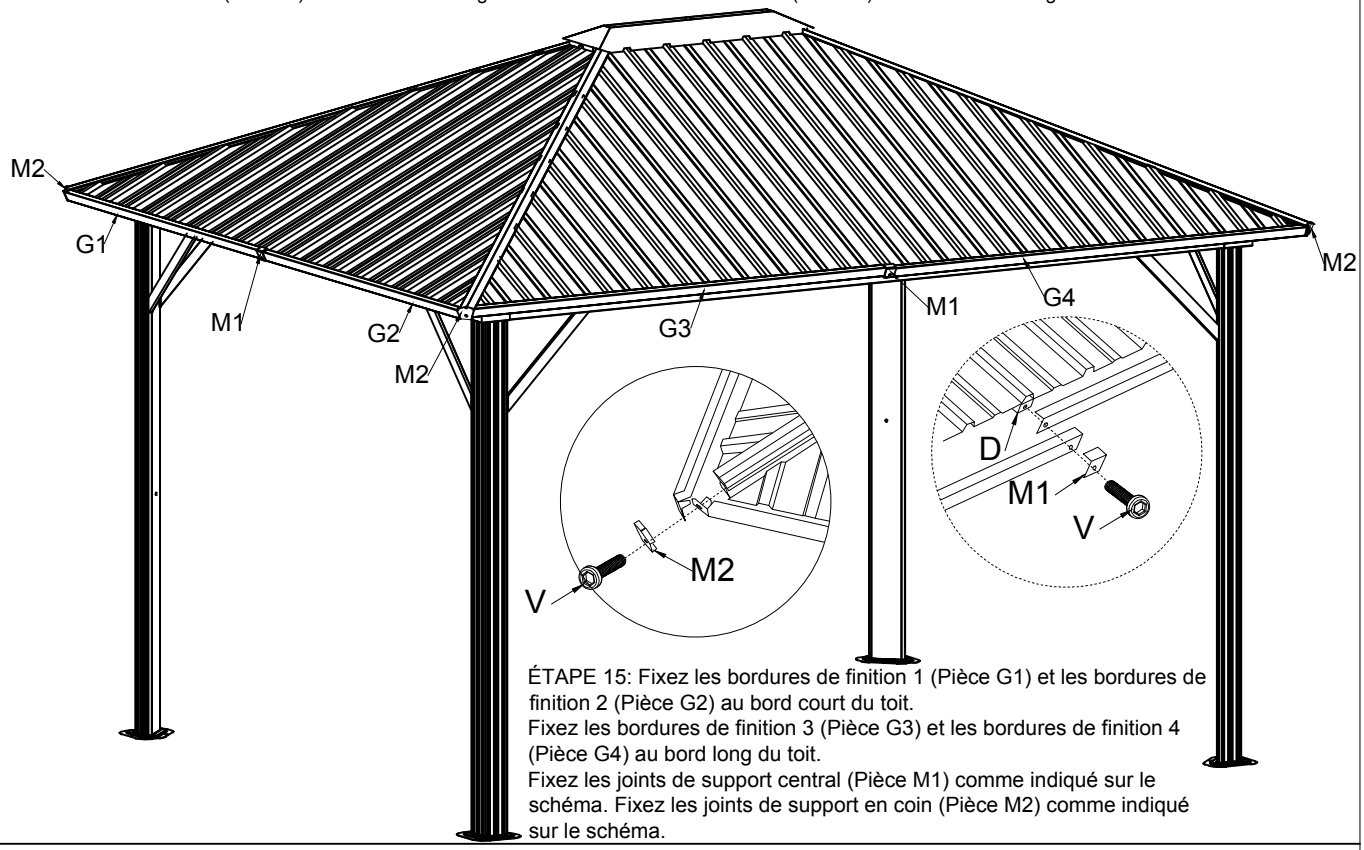

ÉTAPE 15: Fixez les bordures de finition 1 (Pièce G1) et les bordures de finition 2 (Pièce G2) au bord court du toit.
Fixez les bordures de finition 3 (Pièce G3) et les bordures de finition 4 (Pièce G4) au bord long du toit.
Fixez les joints de support central (Pièce M1) comme indiqué sur le schéma. Fixez les joints de support en coin (Pièce M2) comme indiqué sur le schéma.

STEP 16: Install the Mosquito Netting as Shown in the Diagram .
ÉTAPE 16: Installer le moustiquaire comme indique dans le diagramme.

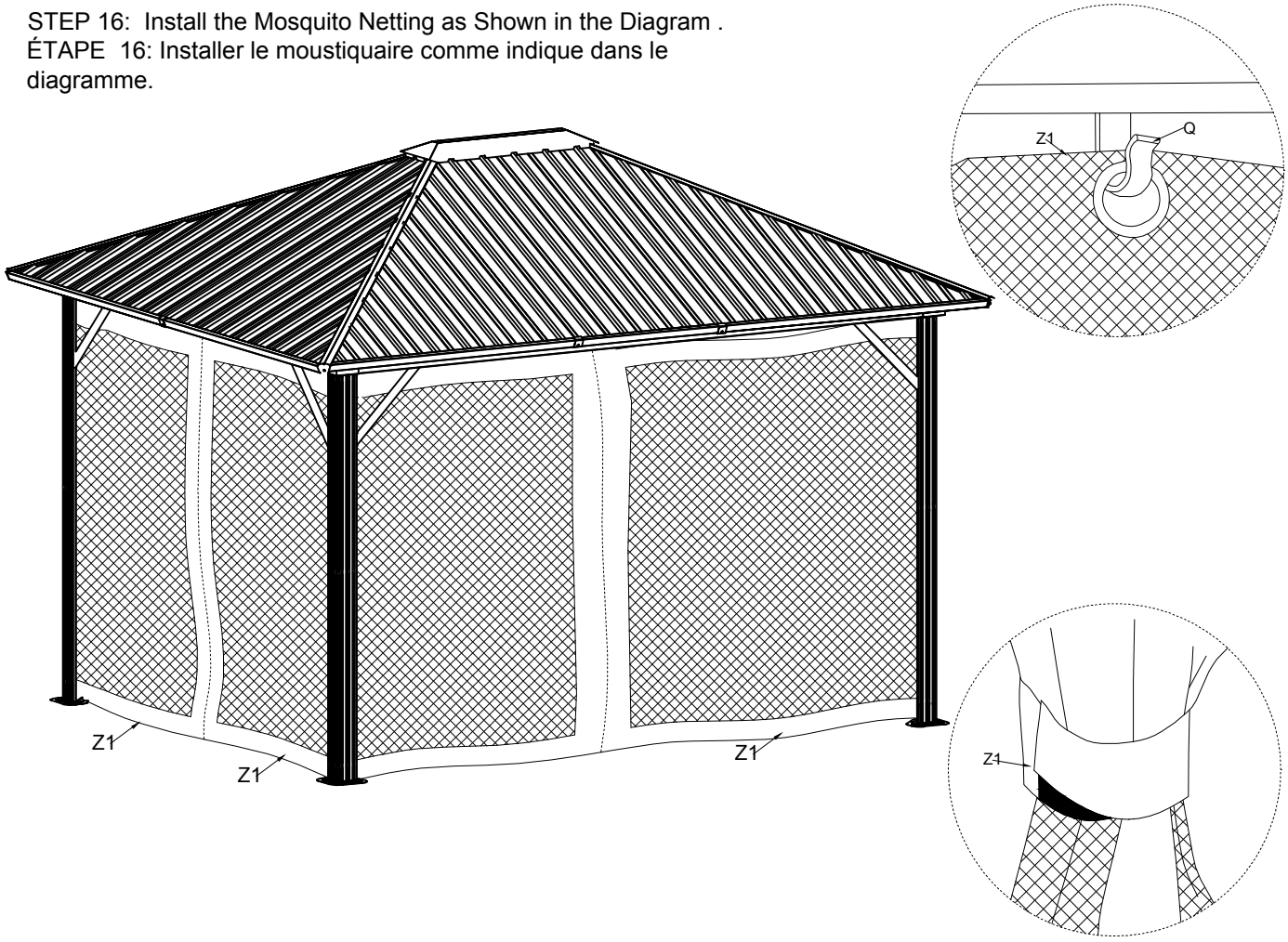

www.clubpiscine.ca

Garantie

À partir de la date d'achat et non transférable, l'acheteur a 30 jours pour faire une réclamation pour toutes les pièces manquantes ou endommagées dans la boite.

IMPORTANT: Ce gazébo n'est pas une structure permanente. Il peut être utilisé pendant quatre saisons, par contre, toute accumulation de neige doit être enlevée du toit en tout temps. Il est possible d'avoir des fuites d'eau durant de fortes précipitations. Cette garantie est basée sur l'utilisation normale du produit.

Ce gazébo est garanti contre les défauts de fabrication basés sur un usage normal:
- 1 an sur la structure contre la décoloration.
- 1 an sur les panneaux du toit contre la rouille et la décoloration.
- 1 an sur le moustiquaire contre la décoloration.
- Garantie limitée est applicable sur pièces seulement. Pas de garantie sur la main-d'œuvre.

CE QUI N'EST PAS COUVERT
- Les dommages causés par le vandalisme, les abus ou le mauvais usage de ce produit.
- Les dommages causés par les conditions climatiques extrêmes telles que les orages, les tempêtes de neige, les tempêtes de vent et la grêle.
- L'infiltration d'eau et les trous dans les panneaux de toit ne sont pas couverts.
- Les dommages dus au produit pas installé sur un sol nivelé etancré avec des vis appropriées.
- Les dommages dus à un poids suspendu ou accroché excédent 6.8kg (15lbs).

Pour toutes demandes concernant la garantie, pièce manquante ou défectueuse, contactez votre détaillant pour assistance.

Opération

Le gazébo doit être ancré au sol en utilisant les vis appropriées pour chaque type de plancher sur lequel il sera installé.
Le gazébo peut être laissé à l'extérieur durant toute l'année. Vous devez enlever toute accumulation de neige en tout temps.

Vérifier les vis avant et pendant l'utilisation du gazébo et les resserrer régulièrement.

Ne placez pas de barbecue ou de dispositif de cuisson à flamme nue à l'intérieur du (gazebo, solarium, abri-mural) ni à moins de 5 pieds de celui-ci.

Tout appareil de chauffage doit être placé à l'écart et ne doit pas entrer en contact avec un matériau inflammable * dans ou autour du (gazebo, solarium, abri-mural).

Si l'une des instructions ci-haut mentionnées n'est pas respectée, la garantie sera alors annulée.

Soins et Nettoyage

Pour le nettoyage, utiliser un savon ou détergeant domestique doux et laver avec une éponge ou un linge en microfibre et de l'eau tiède. Rincer à l'eau claire.
Ne pas mettre les moustiquaires ou rideaux dans une machine à laver ou sècheuse.
Enlever les moustiquaires et rideaux (vendu séparément) et les entreposer au sec pendant l'hiver.

Warranty

The purchaser of this product has 30 days from proof of purchase (non-transferable) to make a claim for any missing or damaged parts in the box.

IMPORTANT: This product is not a permanent structure. The gazebo can be left out during all seasons however snow accumulation must be removed at all times. It is possible to experience water leakage during heavy precipitation.This warranty is based on normal use of the product.

This product is guaranteed against defective materials from the factory including;
- 1 year on the frame against discoloration.
- 1 year on the roof panels against rust and discoloration.
- 1 year on the mosquito netting against discoloration.
- Limited warranty applicable on parts only (contact your retailler.) No warranty on labor.

WHAT IS NOT COVERED
- Damages caused by abuse, misuse of this product or vandalism.
- Damages due to extreme natural weather conditions such as, but not limited to, rainstorms, hailstorms, wind storms, snow storms, etc…
- Water infiltration and holes in the roof panels are not covered.
- Damages due to the product not installed on a level ground or anchored down with appropriate screws.
- Damages caused by hanging or suspending objects heavier than 6.8kg (15lbs.)

For all inquiries regarding the warranty, missing or defective part, contact your retailer for assistace.

Operation

The gazebo must always remain anchored properly to the floor or ground using the appropriate screws to enjoy its safe usage.

The gazebo can be left out during all seasons however snow accumulation must be removed at all times.

Check periodically that all screws are fastened tightly before and during usage.

Do not place any BBQ or open-flame cooking device inside the (gazebo, solarium, wall-unit) or within 5ft of it.

Any space-heater must be placed away from and not come into contact with any flammable material* in or around the (gazebo, solarium, wall-unit).

If any of these above-mentioned instructions is not followed the warranty will be voided.

Care and Cleaning

For cleaning, use a domestic soap or detergent and wash with warm water using a sponge or fabric. Rinse with clean water.
Do not put any mosquito netting or curtain in any washing machine or dryer.
Remove the mosquito netting and curtains (sold separately) and store in a dry area during winter.